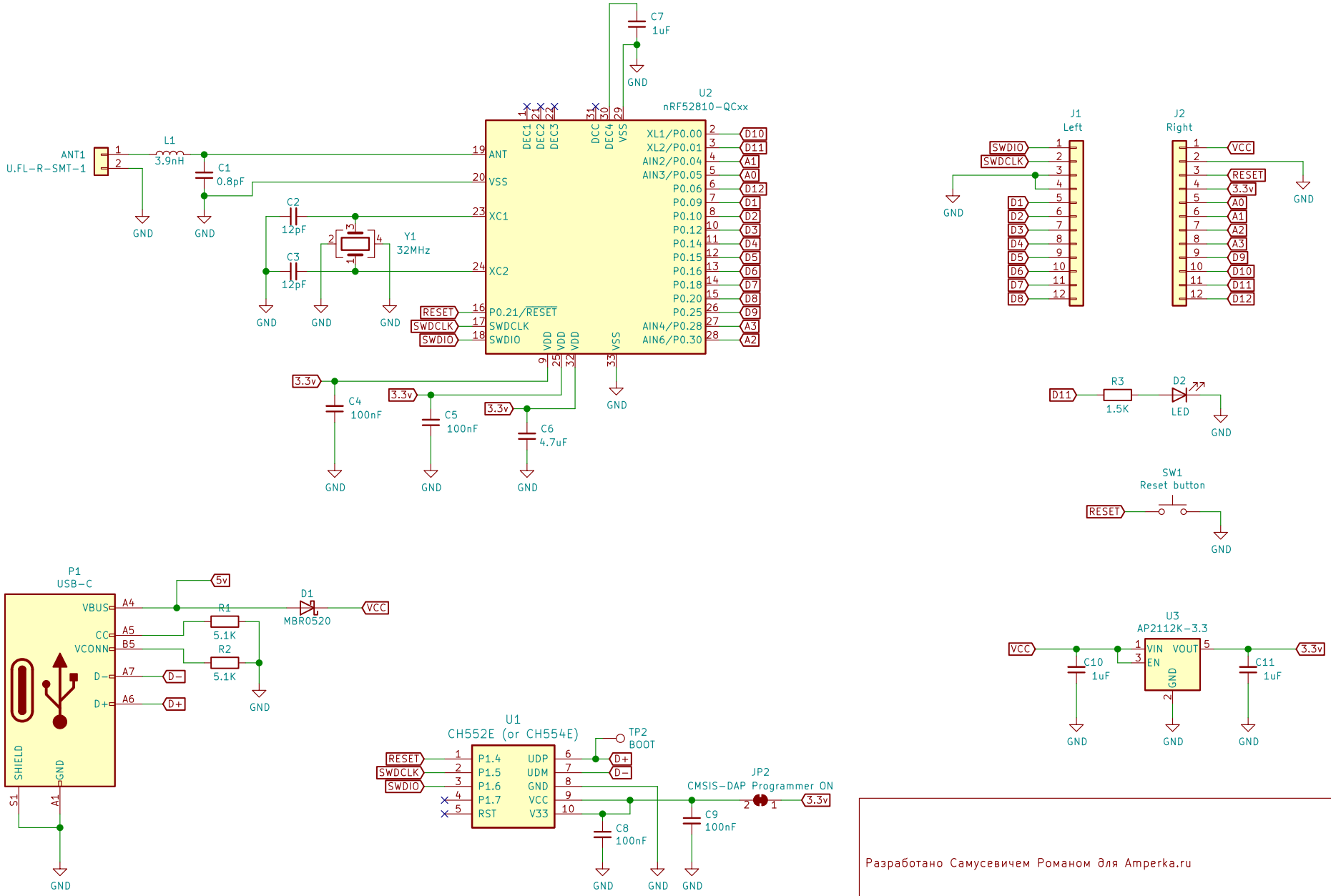

Разработано Самусевичем Романом для Amperka.ru

Title: crabik		
Size: A4	Date: 2021-02-19	**Rev: B**
KiCad 5.1.9		Id: 1/1